Elementi elastici BLU - Tipo **BL-Z:** con molla in acciaio zincato – Tipo **BL-X:** con molla in acciaio inox

BLU elastic elements - *Type **BL-Z**: with spring in galvanized steel – Type **BL-X**: with spring in stainless steel*

BLU elastische Elemente - Typ: **BL-Z** mit feder aus verzinktem Stahl – Typ: **BL-X** mit feder aus rostfreiem Stahl

BLU è realizzato completamente in materiale plastico con viti in acciaio inox. La molla all'interno può essere in acciaio zincato oppure in acciaio inox. La temperatura massima di lavoro è +80°C. Tutti i corpi vengono forniti con sistema di precarica. La corsa è di 40 mm.

BLU is completely built in plastic with screws in stainless steel . The inside spring can be in galvanized or stainless steel. The maximum operating temperature is +80°C. All the bodies are supplied with preloading system. The stroke is 40 mm.

BLU ist vallständing aus Plastikmaterial mit schrauben aus rostfreiem Stahl hergestellt. Innerhalb Können die Feder aus verzinktem oder rostfreiem Stahl sein. Die Höchstarbeitstemperatur ist +80°C. Alle Körper werden mit Vorspannssystem geliefert. Der Hub ist 40 mm.

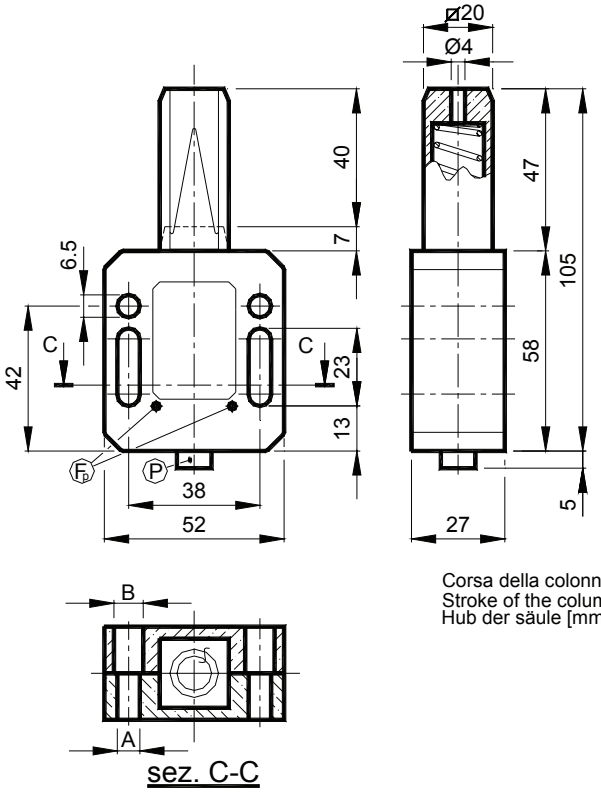

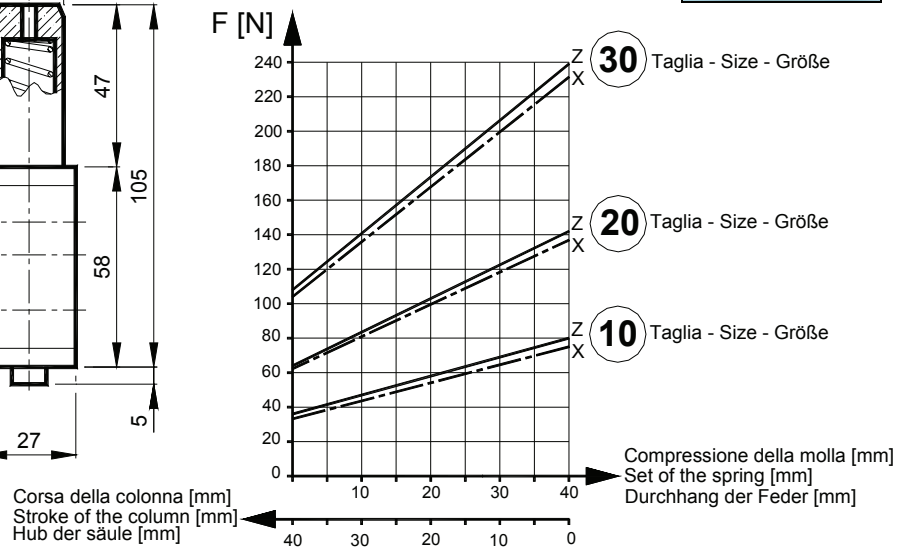

Diagramma di carico
Loading diagram
Ladungsdiagramm

Fp =Foro precarica – *Preloading hole* – Vorspannloch

P =Piolo per precarica – Preloading pin – Vorspannzapfen

Con molla in acciaio zincato ***With spring in galvanized steel*** **Mit feder aus verzinktem Stahl**		**Peso: 0,1 Kg** ***Weight: 0,1 Kg*** **Gewicht: 0,1 Kg**			**Con molla in acciaio inox** ***With spring in stainless steel*** **Mit feder aus rostfreiem Stahl**		**Peso: 0,1 Kg** ***Weight: 0,1 Kg*** **Gewicht: 0,1 Kg**
Tipo ***Type*** **Typ**	**Cod. N°**	**A**	**B**	**Newton**	**Tipo** ***Type*** **Typ**	**Cod. N°**	**Newton**
BL 10-6 Z	**BL010010**	6,5	6,5	36-79	**BL 10-6 X**	**BL010110**	35-77
BL 10-8 Z	**BL010013**	8,5	8,5	36-79	**BL 10-8 X**	**BL010113**	35-77
BL 10-6/8 Z	**BL010016**	6,5	8,5	36-79	**BL 10-6/8 X**	**BL010116**	35-77
BL 20-6 Z	**BL010020**	6,5	6,5	64-142	**BL 20-6 X**	**BL010120**	63-139
BL 20-8 Z	**BL010023**	8,5	8,5	64-142	**BL 20-8 X**	**BL010123**	63-139
BL 20-6/8 Z	**BL010026**	6,5	8,5	64-142	**BL 20-6/8 X**	**BL010126**	63-139
BL 30-6 Z	**BL010030**	6,5	6,5	108-239	**BL 30-6 X**	**BL010130**	105-233
BL 30-8 Z	**BL010033**	8,5	8,5	108-239	**BL 30-8 X**	**BL010133**	105-233
BL 30-6/8 Z	**BL010036**	6,5	8,5	108-239	**BL 30-6/8 X**	**BL010136**	105-233